FUNDAMENT SILOSA
RZUT
Skala 1:50
DESKOWANIE

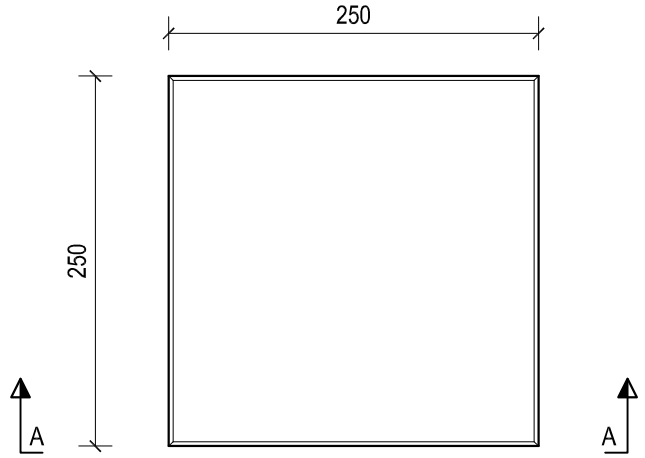

FUNDAMENT SILOSA
RZUT
Skala
ZBROJENIE

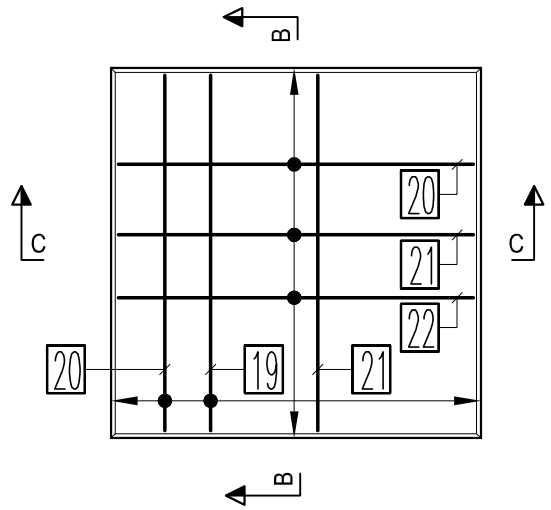

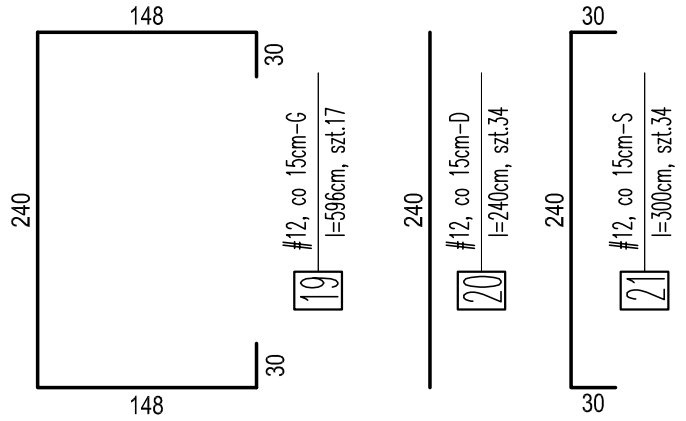

PRZEKRÓJ B - B
Skala 1:50
ZBROJENIE

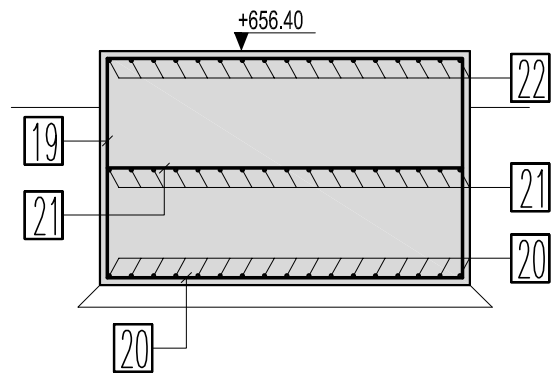

PRZEKRÓJ A - A
Skala 1:50
DESKOWANIE

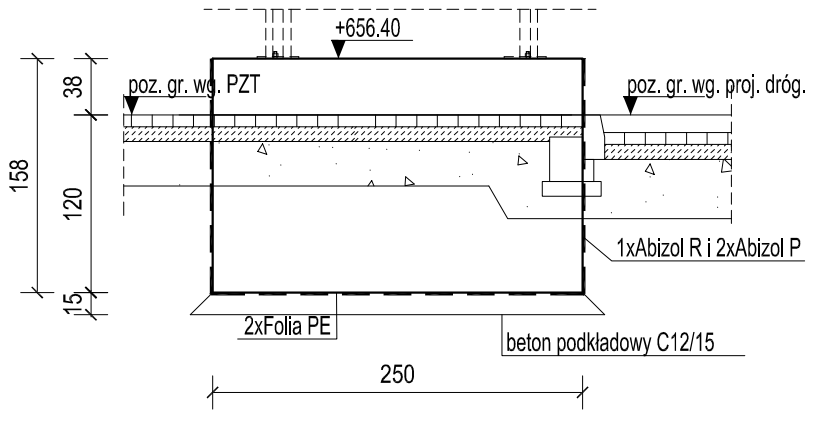

DETAL WYKONANIA FAZY NA KRAWĘDZIACH
Skala 1:10

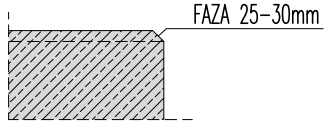

PRZEKRÓJ C - C
Skala 1:50
ZBROJENIE

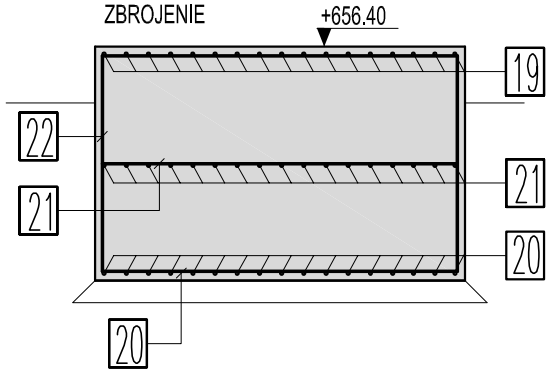

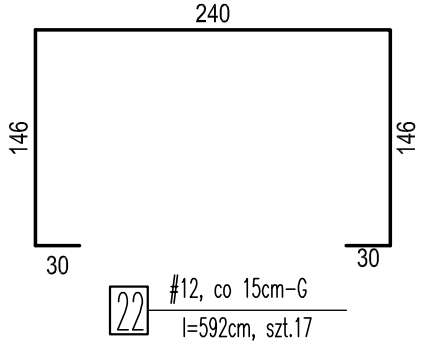

RAMKI POMOCNICZE DYSTANSUJĄCE
Skala 1:50

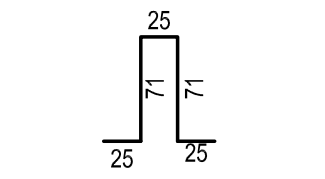

Rozstaw co ~1,0 m w obu. kier.
ILOŚĆ: 8 szt.

SYMBOLE W OPISIE ZBROJENIA:
- D-pręty zbrojeniowe układane przy dolnej powierzchni elementu
- G-pręty zbrojeniowe układane przy górnej powierzchni elementu
- S-pręty zbrojeniowe układane w środku grubości elementu

BETON KONSTRUKCYJNY:
C30/37 (B37) MROZOODP. F150
C12/15 (B15) - BETON WYRÓWNAWCZY
KLASA EKPOZYCJI: XA1
OTULINA: 50mm
STAL ZBROJENIOWA: A-IIIN i A-0

UWAGI:
1. DOKUMENTACJA RYSUNKOWA STANOWI JEDNO OPRACOWANIE Z CZĘŚCIA OPISOWĄ.
2. WSZYSTKIE RZĘDNE I WYMIARY ZWERYFIKOWAĆ NA BUDOWIE. W RAZIE NIEZGODNOŚCI SKONTAKTOWAĆ SIĘ Z PROJEKTANTEM.
3. WSZYSTKIE RYSUNKI BRANŻY KONSTR. ROZPATRYWAĆ ŁĄCZNIE Z DOKUMENTACJĄ BRANŻOWĄ.
4. WSZYSTKIE PRACE WYKONYWAĆ ZGODNIE Z PRZEPISAMI BHP, ZGODNIE ZE SZTUKĄ BUDOWLANĄ I POD NADZOREM OSÓB POSIADAJĄCYCH STOSOWNE UPRAWNIENIA.
5. OBIEKTY TYCZYĆ W TERENIE Z PROJEKTU ZAGOSPODAROWANIA TERENU.
6. LOKALIZACJA OTWORÓW I OSADZENIE RUR OCHRONNYCH DLA PROWADZENIA INSTALACJI WYKONAĆ WG. PROJEKTÓW BRANŻOWYCH.
7. ZBROJENIE WYKONAĆ WG. OPISU TECHNICZNEGO I RYSUNKÓW ZBROJENIA.
8. KRAWĘDZIE BETONU WYKONAĆ JAKO FAZOWANE.
9. PRZED PRZYSTĄPIENIEM DO PRAC NALEŻY POTWIERDZIĆ ZGODNOŚĆ WARSTW PODŁOŻA Z ZAŁOŻENIAMI - SPRAWDZENIE NOŚNOŚCI I ODBIÓR WYKOPÓW PRZEZ GEOLOGA.
10. PROMIENIE GIĘCIA PRĘTÓW ZBROJENIOWYCH WYKONAĆ JAKO MINIMALNE WG. NORMY PN-B-03264:2002. FIRGURY WYMIAROWANE PO ZEWNĄTRZ, STRZEMIONA WEWNĄTRZ.
11. ZAKŁADY PRĘTÓW WYKONAĆ JAKO MIN. 50d (d-ŚREDNICA PRĘTA) JEŚLI NIE PODANO INACZEJ.

	Imię i Nazwisko	Data	Nr uprawnień	Podpis
Projektował:	mgr inż. Marek Jarosz	05.2014	MAP/0087/POOK/09	
Sprawdził:	mgr inż. Andrzej Palonek	05.2014	338/2002	
Opracował:	--	--	–	

Inwestor: **Gmina Bukowina Tatrzańska**
ul. Długa 144, 34-530 Bukowina Tatrzańska

Obiekt, adres:
OCZYSZCZALNIA ŚCIEKÓW W MIEJSCOWOŚCI BIAŁKA TATRZAŃSKA DZ.NR EWID.300/62, 300/63, 300/64, 300/65, 300/66, 300/67,300/68,300/56, 300/57, 300/58, 6658/1, 6681/2, 6680/1 BIAŁKA TATRZAŃSKA, POWIAT TATRZAŃSKI

TYTUŁ OPRACOWANIA:
Projekt architektoniczno - budowlany. Branża konstrukcyjna.

JEDNOSTKA PROJEKTOWA:
Konsorcjum:
PRO-ECO INVEST S.A.
31-101 Kraków, ul. Plac Na Groblach 21
ZAKŁAD PROJEKTOWO-USŁUGOWY "NOSAN"
25-217 Kielce, Ul. Gen. Hauke Bosaka 9

Tytuł rysunku: Fundament Silosa.
Nr rysunku: KW.42
Branża: Konstrukcyjna.
Skala: 1:50 1:10
Stadium: PROJEKT WYKONAWCZY